Stahl-Dome Penta 4 m, Maßstab 1:10

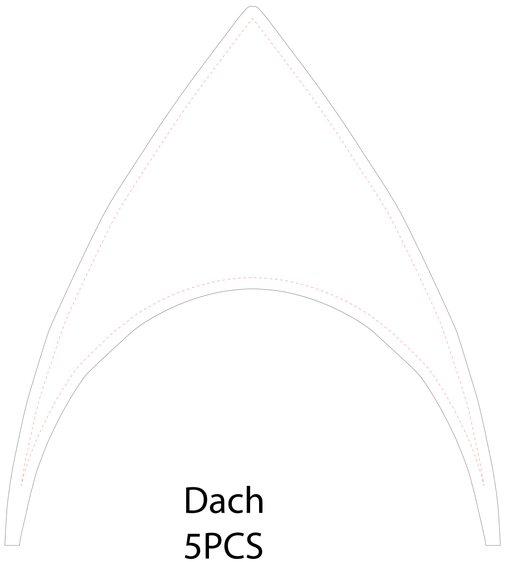

Dach
5PCS

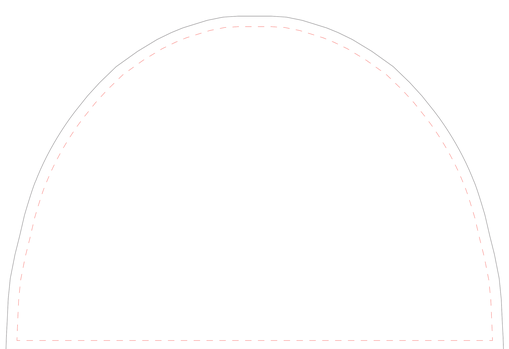

Seitenwand

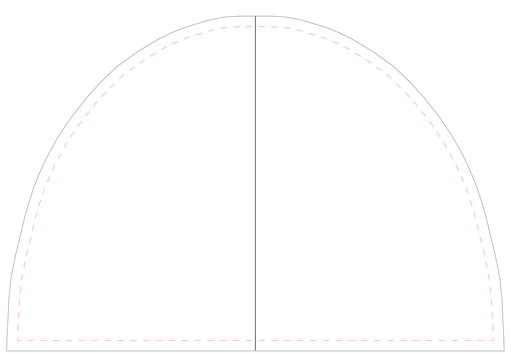

SW mit Tür

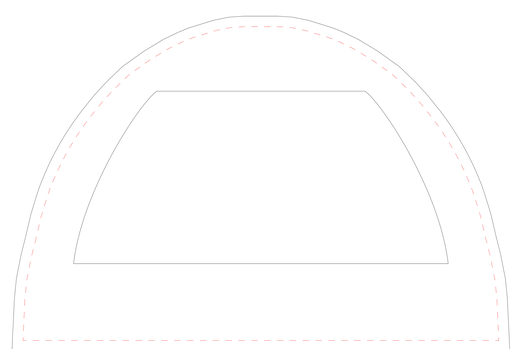

SW mit Fenster

Druckfarben

Farben bitte in Pantone C angeben!
Layoutfarben auf Bildschirm und Druck können von den Pantonefarben abweichen. Produktionstechnisch bedingt können Stoff -und Druckfarben leicht von den Pantonefarben abweichen.

1.Pantone: _____

2.Pantone: _____

3.Pantone: _____

4.Pantone: _____

5.Pantone: _____

6.Pantone: _____

Bitte beachten Sie:

- Dokumentengröße nicht verändern
- Bilder müssen eingebettet werden, mind. 300 dpi im Maßstab 1:10 oder mind. 30 dpi im Maßstab 1:1
- Alle Schriften in Pfade (Vektoren) umwandeln
- Hintergrundfarben, -bilder und -grafiken müssen bis zum Rand der Druckvorlage (schwarze Linie) angelegt werden
- Bitte den Randabstand einhalten! Alle Schriften und wichtige Gestaltungselemente bitte nur im sichtbaren Bereich (gestrichelte rote Linie) platzieren